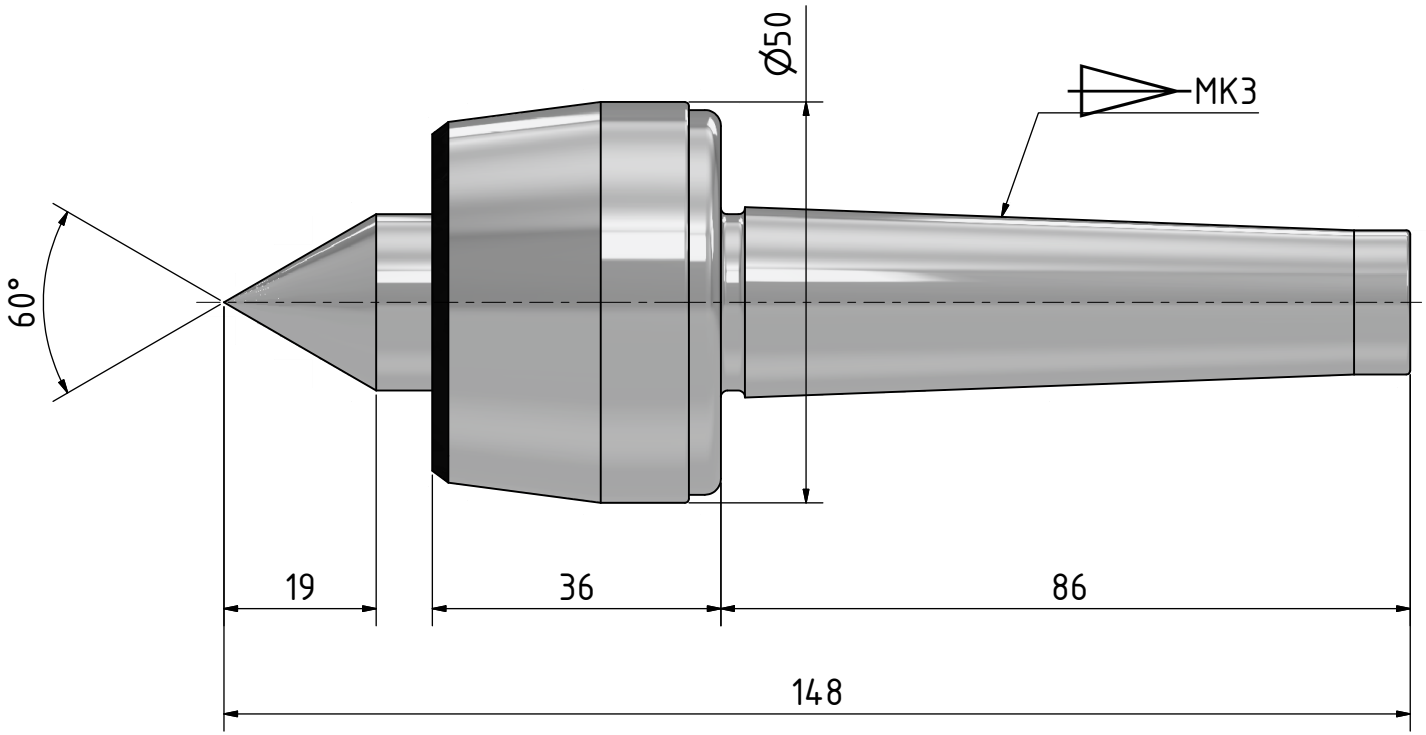

					Datum	Name
				Gezeichnet	28.11.2014	schell
				Kontrolliert		
				Norm		
Status	Änderungen	Datum	Name			

Mitlaufende Körnerspitze MK3

OPTIMUM® MASCHINEN - GERMANY

3440703

1

A3